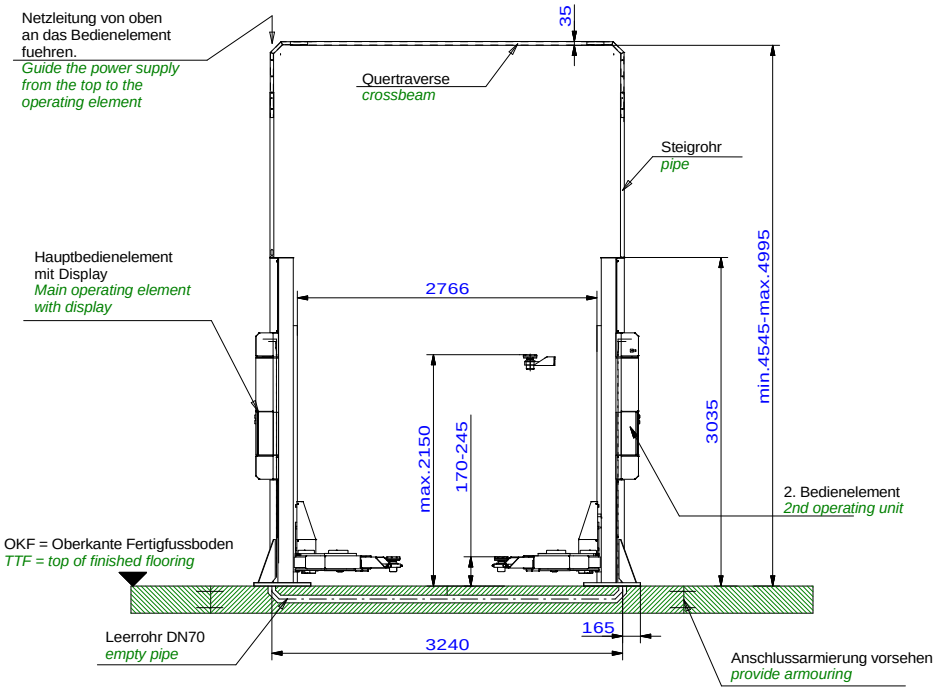

Bei Verwendung eines Leerrohrs
im Boden kann das Steigrohr
und die Quertraverse
entfallen und umgekehrt.
When using an empty tube
in the soil, the tube
and the crossbar can be
dropped and vice versa.

Bauseits an der Bediensaeule bereitstellen:
Netzanschluss: 3PH,N+PE,400V,50Hz
Absicherung: 16 Ampere traege
Kabellaenge: ca.2m, 5x2,5mm²
Druckluft für Energieset: lichte Weite 6mm, 6-10 bar
Prepared by customer at the operating column:
power supply: 3PH,N+PE,400V,50Hz
fuse: 16 Ampere, time lag
cable: approx.2m, 5x 2,5m²
air pressure: inner diameter 6mm, 6-10bar

Wir weisen in unseren Plaenen auf die Mindestanforderung des Fundamentes hin, jedoch der Zustand der oertlichen Gegebenheiten (z.B. Untergrund etc.) obliegt nicht unserer Verantwortung. Die Ausbildung der Einbausituation muss vom planenden Architekten bzw. Statiker individuell spezifiziert werden.
Konkret bedeutet dies, dass bauseits eine Festlegung der Fundamentierung (Fundamentgroeße, Dicke, Bewehrung...) unter Beruecksichtigung der einwirkenden Schnittgroessen und Verankerungskraefte erfolgen muss.

We point out the minimum requirement of the foundation in our plans. The condition of the specific local situation (for example: ground under the foundation) does not lie our responsibility. The installation situation must be individually specified from the planning architect or structural engineer.
This means that there is a commitment on site of the foundaton (foundation size, thickness, reinforcement ...) taking into account the acting cut sizes and anchoring operations must take place.

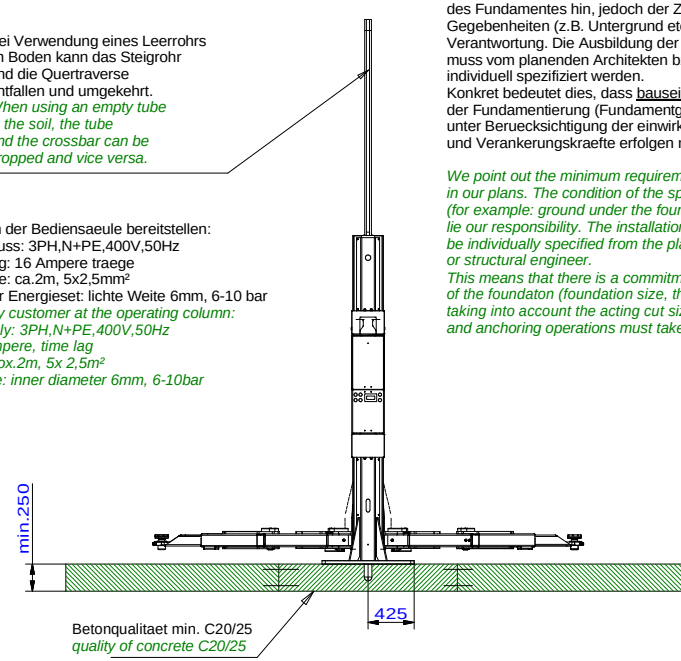

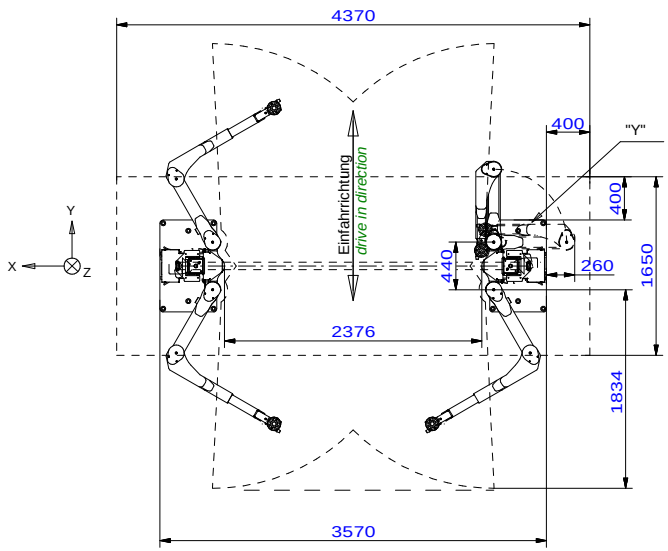

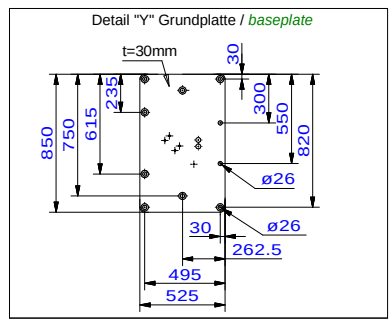

zugehoeriger Kraefteplan: 8551_NB
associated force plan: 8551_NB

Vorschlaege fuer Duebel siehe Pruefbuch
suggestions for dowels see operating manual

Alle Maße in mm! / all dimensions in mm!
Mass- und Konstruktionsaenderungen vorbehalten! dimensions and design changes reserved!

Tragfaehigkeit: 7000kg
capacity: 7000 kg

- (3D CAD-Modell)				*Projektionsmethode 1 ISO 5456-2*		
-	-	-	-		*Datum*	*Name*
-	-	-	-	*Bearb.*	22.09.2016	MG
-	-	-	-	*Gepr.*		
-	-	-	-			
-	-	-	-			
-	-	-	-			
a	Tragar. korr. / Text neu	18.10.18	MH			
ind.	*Aender. / modification*	*Datum*	*Name*			

Nussbaum
Korker Str. 24, 77694 Kehl
www.nussbaum-group.de

Benennung / designation

HDL 7000 SST DG

DG-Tragarme
pneumatisch verriegelbar

Zeichnungsnummer / drawing number

7108-2_NB