www.cemb.com

SMT 60 EVO

SUPERAUTOMAATTINEN RASKAAN KALUSTON & MAANSIIRTOKONEIDEN RENGASKONE

NEW

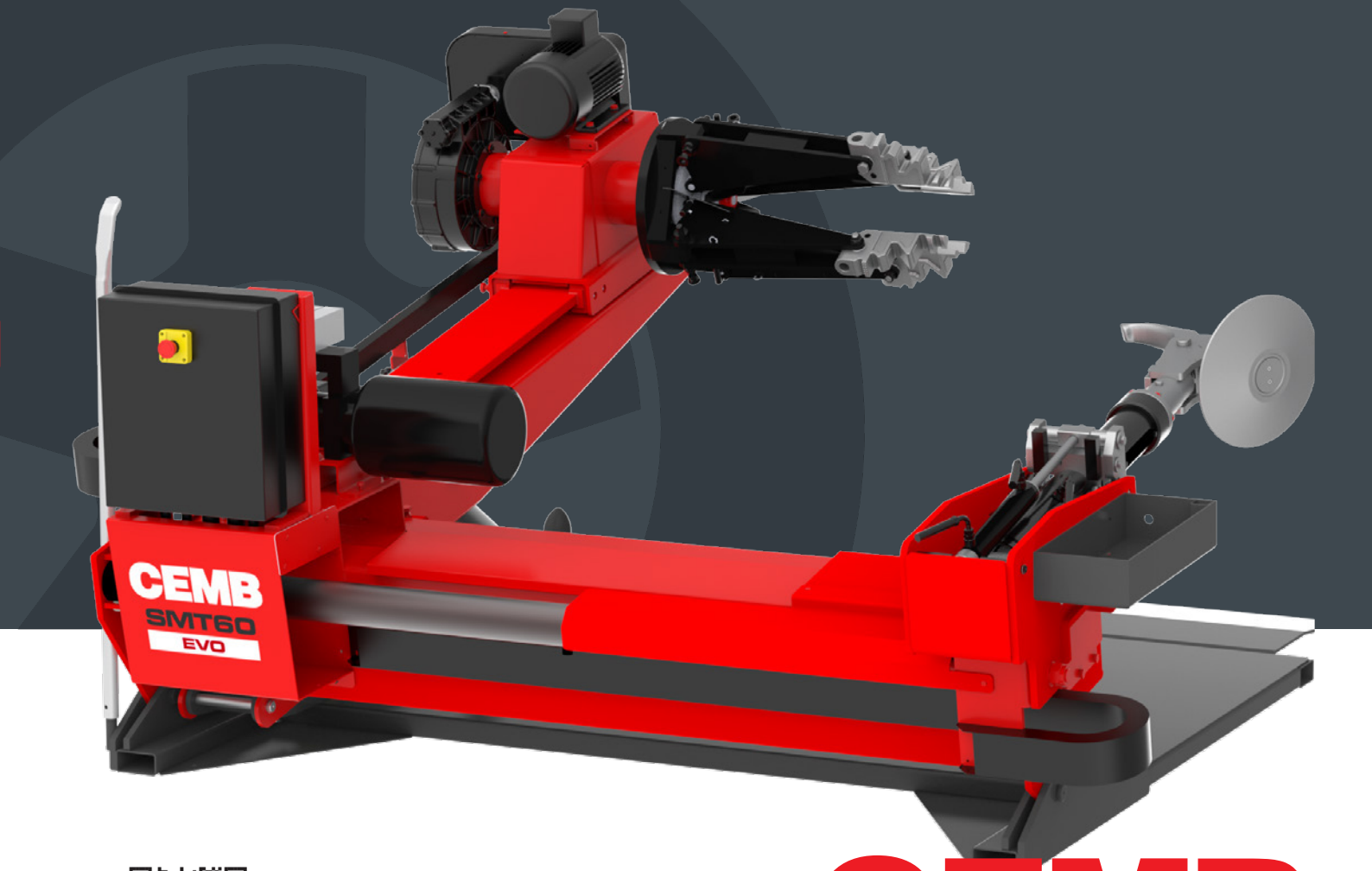

CEMB
GARAGE EQUIPMENT

SMT60 EVO

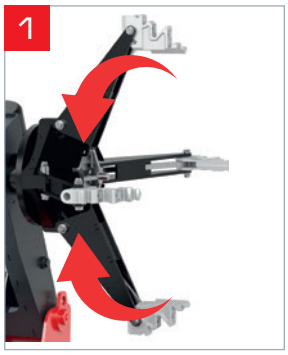

- ITSEKESKITTYVÄ ISTUKKA: Hydraulinen yleismallinen itsekeskittyvä istukka, jossa on itsevoitelevat holkit, 750 mm pidennetyt varret ja 4 leukaa. Suunniteltu kiinnittämään kaikki vanteet 11”–46” (lisävarusteisilla jatkoilla jopa 60”). Leuoissa on 4 kiinnitysuritusta, jotka varmistavat optimaalisen pidon kaikenlaisilla vanteilla. Kaksi integroitua Teflon-suojaa pystytuen kohdalla. Pienin keskiön reiän kiinnityshalkaisija: 70 mm. Istukka kahdella nopeudella molempiin pyörimissuuntiin. Moottori sähkömagneettisella jarrulla (lisävaruste).



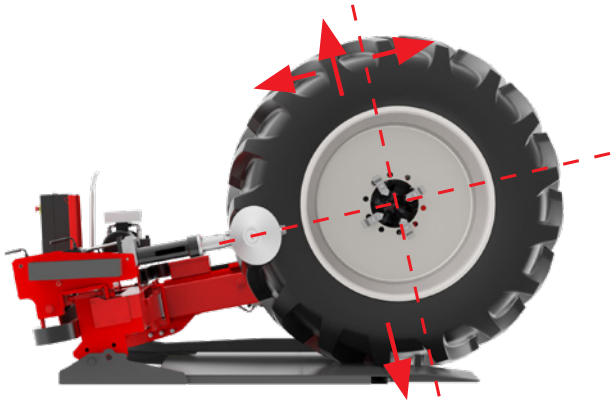

- Kelkkojen synkronoitu liike mahdollistaa innovatiivisen “TYÖKALUT AINA LINJASSA” -työskentelytekniikan: istukka ja työkalu ovat aina oikeassa kohdassa ja linjassa vanteen keskipisteen kanssa. Näin käyttäjä voi työskennellä mahdollisimman turvallisesti, nopeuttaa työvaiheita ja samalla suojata sekä rengasta että vannetta.

Superautomaattinen elektrohydraulinen rengasvaihtokone, jossa kelkkojen liike on synkronoitu. Laite on suunniteltu kuorma-autojen, linja-autojen sekä maatalous- ja maanrakennuskoneiden pyörille. Tehokkaaseen ja ammattikäyttöön kehitetty itsestään keskittävä istukka lukitsee uralliset ja jaetulla lukkorenkaalla varustetut vanteet 11”–46” kokoluokassa, ja työkapasiteetti on laajennettavissa lisävarusteisilla jatkopaloilla jopa 60”:iin.

- TYÖKALUNPIDINVARSI:
  Työkalunpidinvarren nosto ja kääntö toimivat täysin automaattisesti; kaikki liikkeet ohjataan hydraulisesti, jotta toiminta säilyy tasaisen sulavana ja luotettavana. Ylimitoitettu varsi (järeä 100 mm, luokkansa suurin) tarjoaa optimaalisen kestävyyden kaikissa olosuhteissa, ja naulan täydellinen alaslasku kasvattaa työskentelyaluetta. Työskentely on mahdollista myös niin, että levy on vapaana (lukitsematta) ja työkalu sisään vedetyssä asennossa, mikä takaa ergonomisen työasennon, vähäisemmän rasituksen ja nopeamman työn.

2

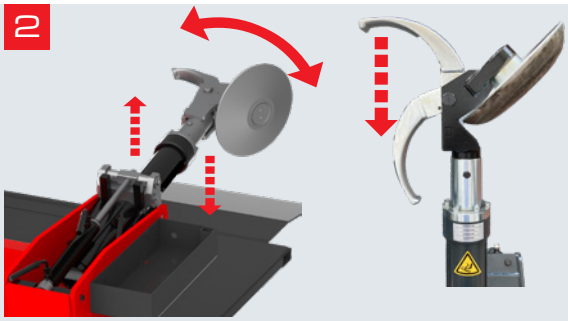

3

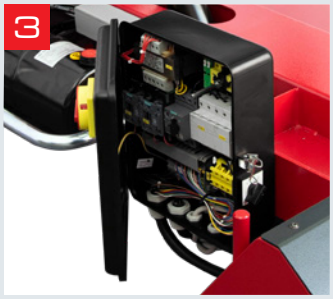

- TURVALAITTEET:
  Rengaskone on varustettu turvalaitteilla, jotka on suunniteltu takaamaan käyttäjälle mahdollisimman korkea turvallisuustaso, sekä moottorinsuojakytkimellä sähkömoottorin suojaamiseksia.

4



- **OHJAUSYKSIKKÖ:**
  matalajännitteinen, kannettava ohjausyksikkö, jota on helppo siirtää työskentelyalueella. Ohjausvipujen, painikkeiden ja polkimien selkeä ja looginen sijoittelu auttaa ehkäisemään tahattomia ja vaarallisia käyttövirheitä. Varustettu valmiustilatoiminnolla ja hätäpysäytyspainikkeella. Vakioversio kiinteällä kaapeliyhteydellä.

PYYDETTÄESSÄ

- SMT60 EVO RADIO: radiolla ohjattavat toiminnot

CEMB
GARAGE EQUIPMENT

TEKNISET TIEDOT

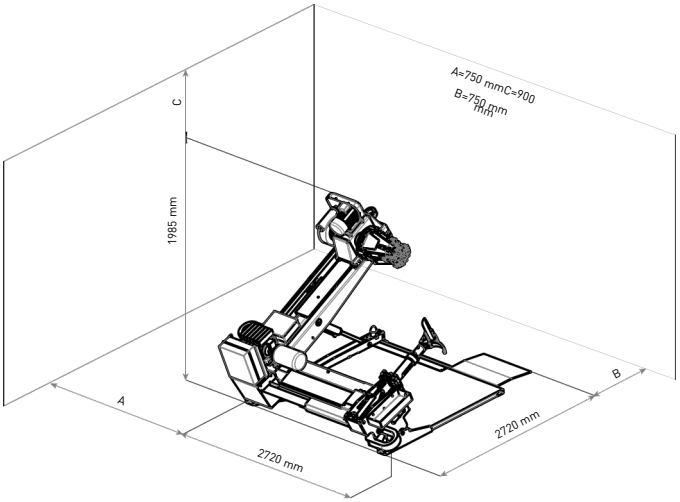

Kiinnitysalue	11”–46” (60” jatkopaloilla)
Keskireiän minimi-kiinnitys	70 mm (3”)
Renkaan enimmäishalkaisija	2700 mm (106”)
Renkaan enimmäisleveys	1500 mm (59”)
Renkaan enimmäispaino	2500 kg
Reunanirrotusvoima sisään–ulos	30.000N - 3059 kg (6744
Moottoriteho	lbs) 2,2 - 3 kW (3-4 Hp)
Leukapakan pyörimisnopeus	4,5 - 9 rpm
Virtalähde	400V/50-60Hz
Nettopaino	1550 Kg

VAKIOVARUSTEET



LISÄVARUSTEET



Vannesuoja 281 mm



4 jatkopalan sarja 46”–60”



Pneumaattinen palteenpaininlaite

CEMB
BALANCING MACHINES

CEMB S.p.A.
Via Risorgimento, 9
23826 Mandello del Lario (LC) - Italia
www.cemb.com

Korjaamolaitteet
CEMB – ITALIA
Tehdas ja koulutuskeskus
Puhelin +39 0341 706111
garage@cemb.com

CEMB USA - BL Systems Inc.
2873 Ramsey Road
Gainesville, GA 30501 - USA
Puh. +001 678 717 1050
Faksi +001 678 717 1056
sales@cemb-usa.com

SIPAV
Yksinoikeudellinen jakelija Italiassa: Via A. Nobel, 21 - 42124 Sesso (RE) Puh. 0522. 532.711 - Faksi 0522.531.828
sipav@sipav.com - www.sipav.com

Tässä luettelossa esitetyt tiedot ja ominaisuudet ovat ainoastaan informatiivisia eivätkä sido yritystämme. Pidätämme oikeuden tehdä tarpeellisiksi katsomiamme muutoksia ilman ennakkoilmoitusta.

AGCS24212