Das Netzkabel wird von oben in die Bediensäule eingeführt.
The power supply cable inserted from the above into the operating column

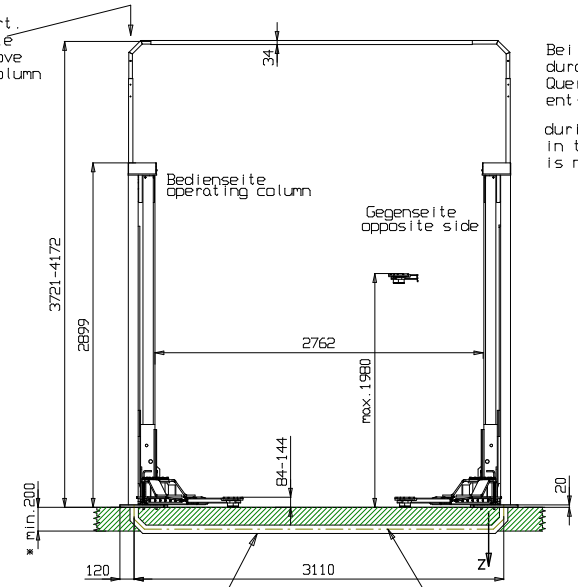

Leerrohr für Versorgungsleitungen (Strom, optional Luft)
empty pipe for power supply (electric, optional air pressure)

Leerrohr DN70
empty pipe

(*)
Betonstärke min.200mm normal bewehrt ohne Belag (Fliesen/Estrich)
Concrete thickness min.200mm normal armouring without floor pavement/tiles

min.150mm bei Verwendung mit Grundrahmen oder Hilfsbügel
at least min. 150mm for version with base frame or additional bows

max. statische Kräfte + Momente je Säule
Fz = 21000 N
Mx = 14 700 500 Nmm
My = 17 500 000 Nmm

Bei Verlegung der Versorgungsleitungen durch das untere Leerrohr kann die obere Quertraverse zwischen den Hubsäulen entfallen.

during optional transfer cable in the empty pipe a cross beam is not necessary

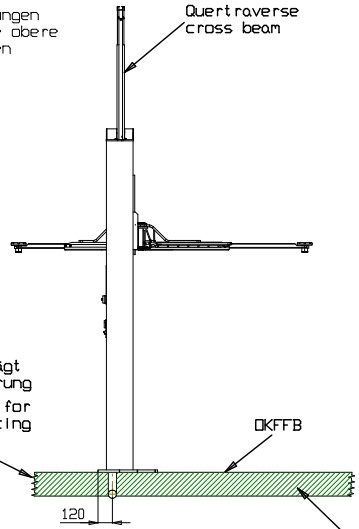

Fundament angeschrägt für Anschlussarmierung
foundation chamfer for connection reinforcing

Betonqualität
quality of concrete
min. C20/25
normal bewehrt
normal armouring

Wir weisen in unseren Plänen auf die Mindestanforderung des Fundamentes hin, jedoch der Zustand der örtlichen Gegebenheiten (z.B. Untergrund etc.) obliegt nicht unserer Verantwortung. Die Ausbildung der Einbausituation muss vom planenden Architekten bzw. Statiker im speziellen Fall individuell spezifiziert werden.

We point out the minimum requirement of the foundation in our plans. The condition of the local realities (for example: ground under the foundation) does not lie our responsibility. If necessary an architect must be consulted.

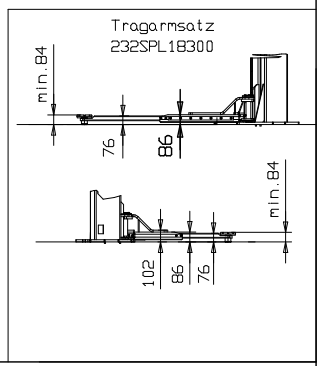

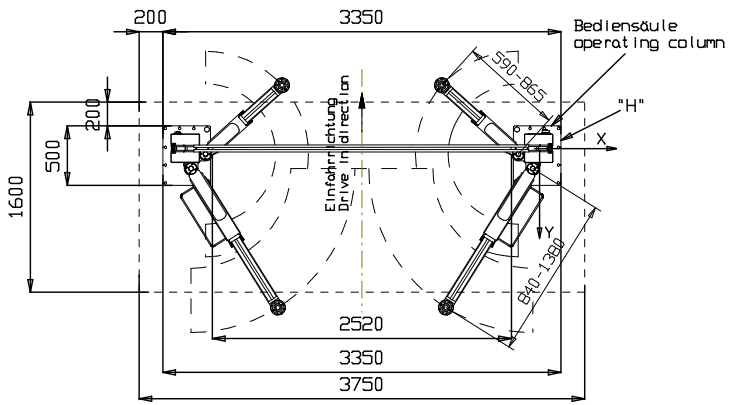

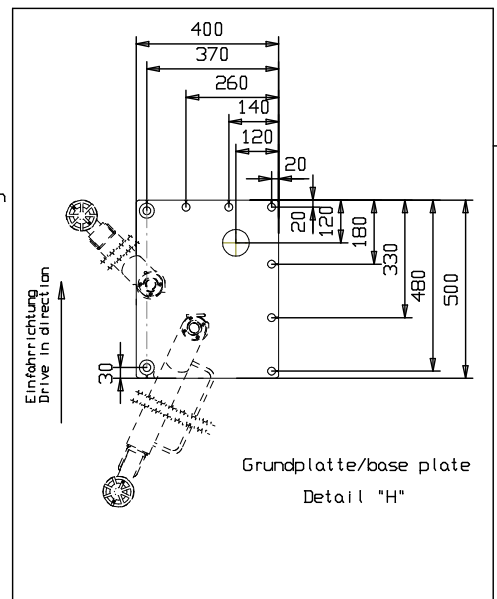

Grundplatte/base plate
Detail "H"

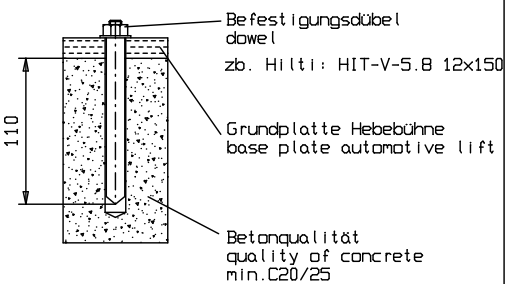

Die Mindestverankerungstiefe des Dübels beachten. Mit Estrich/Fliesen sind längere Dübel einzusetzen.
Observe the min. anchorage of the dowels. With floor pavements use longer dowels.

Die Montagevorschrift des Dübelherstellers beachten.
Observe the regulation of the dowel manufacturer

Bauseits an der Bediensäule bereitstellen:
Netzanschluss: 3PH,N+PE,400V,50Hz
Absicherung: 16 Ampere träge
Kabellänge: ca.2m, 5x2,5mm²
Druckluft für Energieset: lichte Weite 6mm, 6-10 bar

Prepared by customer at the operating column:
power supply: 3PH,N+PE,400V,50Hz
fuse: 16 Ampere, time lag
cable: approx.2m, 5x 2,5m²
air pressure: inner diameter 6mm, 6-10bar

subject to alterations!
Mass- und Konstruktionsänderungen vorbehalten!
Alle Maße in Millimeter
all dimensions in millimeter

2.35 SL SC
Hymax S 3500 SC
Tragfähigkeit/Capacity: 3500kg

21.07.16//M.G.	7961_NB

Nussbaum ATT
www.nussbaum-group.de