CEMB

GARAGE EQUIPMENT

TORUK

LEVERLESS TYRE CHANGER WITH **COMBO DYNAMIC TOOL**

SMONTAGOMME LEVERLESS CON **COMBO DYNAMIC TOOL**

1

Electric center post

The center post with electric translation movement ensures maximum accuracy in wheel positioning.
Clamping range from 10” to 30”.

Autocentrante elettrico

L’autocentrante a platorello con movimento traslatorio elettrico assicura la massima precisione nel posizionamento ruota.
Range di serraggio da 10” a 30”.

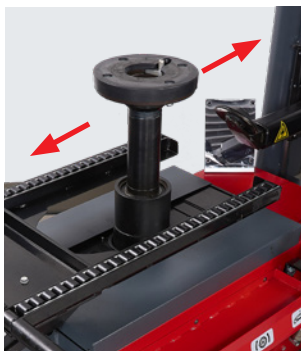

2

Double roller

The lower roller, aligned with the tool, is integrated into the main frame: robust and powerful, **it ensures effective pressure on the lower bead.**
The upper roller places itself always tangent to the center of the rim.

Doppio rullo

Il rullo inferiore, allineato all’utensile, è integrato nel telaio principale; robusto e potente, **garantisce una pressione efficace sul tallone inferiore.**
Il rullo superiore si posiziona sempre tangente al centro del cerchio.

3

Pulse inflation

Fast pedal-controlled pulse inflation with 4.2 bar (60 PSI) limitation**.**

Gonfiaggio ad impulsi

Gonfiaggio rapido ad impulsi con comando a pedale e limitazione a 4.2 bar (60 PSI).

Automatic centering

During all working phases (bead breaking, demounting and mounting), the tool and the two rollers **are all automatically aligned to the wheel just by moving the center post.**

Centraggio automatico

Durante tutte le fasi di lavoro (stallonamento, smontaggio e montaggio) l’utensile e i due rulli **si allineano automaticamente alla ruota con il solo posizionamento del platorello.**

4

Motor with Motoinverter system

Motor controlled by a new **motoinverter with progressive speed variation**, granting strength and speed adapted to each tire and rim type, especially Run-Flat or UHP tires. **Rotation speed from 0 to 16 rpm**.

Motore con sistema Motoinverter

Motore controllato dal nuovo **motoinverter con variazione progressiva della velocità**, per adattare forza e rapidità ad ogni tipo di pneumatico e cerchio, in particolare per Run-Flat o UHP. **Velocità di rotazione da 0 a 16 rpm**.

TORUK

5 ■ **One hand controls**
Intuitive and multi-function console to easily control all movements. Everything is close at hand to ensure perfect ergonomics. By pressing the buttons simultaneously, in a single motion, **the tools are automatically moved to their rest-positions**.

■ **Controlli con una sola mano**
Console comandi multifunzione intuitiva per azionare facilmente tutti i movimenti. Tutto è a portata di mano per garantire perfetta ergonomia. La pressione combinata dei pulsanti, con un unico movimento, **richiama automaticamente tutti gli utensili in posizione di riposo**.

7 ■ **Mirror**
Adjustable mirror for improved visibility and precise tool positioning.

■ **Specchio**
Specchio orientabile per una migliore visibilità e un posizionamento preciso degli utensili.

6 ■ **Helper arm**
Bead pressing arm with adjustable working height.

■ **Braccio d'aiuto**
Braccio premitallone ad altezza di lavoro regolabile.

ON REQUEST *FACTORY ASSEMBLED*
A RICHIESTA *ASSEMBLATO IN FABBRICA*

8 ■ **Laser pointer**
Allows easy positioning of tool and rollers.

■ **Puntatore laser**
Facilita il posizionamento di utensile e rulli.

9 ■ **Wheel Lift**
Keeps the rim center perfectly aligned with the self-centering device. From floor to working position in seconds.
Capacity: 80 kg

■ **Sollevatore ruota**
Mantiene il centro del cerchio perfettamente allineato con l'autocentrante. Da terra alla posizione di lavoro in pochi secondi. Capacità: 80 kg.

WHY CHOOSE TORUK?

The new super automatic TORUK is designed for tire specialists and workshops seeking maximum productivity and meticulous care. TORUK delivers power, ergonomics and total rim protection.

PERCHÈ SCEGLIERE TORUK?

Il nuovo smontagomme super-automatico TORUK è progettato per gommisti e officine che pretendono massima produttività e cura del dettaglio. TORUK combina potenza, ergonomia e protezione totale del cerchio.

ADVANTAGES / VANTAGGI

TOTAL RIM PROTECTION
PROTEZIONE TOTALE DEL CERCHIO

- Patented Combo Dynamic Tool operating contact-free with the rim, ideal for chrome, glossy black, re-painted or delicate finishes.
- Tecnologia brevettata Combo Dynamic Tool per lavorare senza contatto diretto con il cerchio. Ideale per cerchi cromati, neri lucidi, riverniciati e con finiture delicate.

+35% FASTER OPERATION
+35% DI VELOCITÀ OPERATIVA

- The rapid bead-breaking system and the automatic tools reduce mounting and dismounting times.
- Sistema di stallonatura rapido e utensili automatici riducono i tempi di montaggio e smontaggio.

OPERATOR ERGONOMICS AND COMFORT
ERGONOMIA E COMFORT PER L'OPERATORE

- Multifunction console within easy reach, with intuitive controls and adjustable height for effortless handling.
- Console multifunzione a portata di mano, con comandi intuitivi ed altezza regolabile per lavorare senza sforzo.

MAXIMUM RELIABILITY AND DURABILITY
MASSIMA AFFIDABILITÀ E DURATA

- Reinforced frame and high-strength steel components for intensive use.
- Struttura rinforzata e componenti in acciaio ad alta resistenza per un utilizzo intensivo.

FULL ADAPTABILITY
MASSIMA ADATTABILITÀ

- Suitable for car, SUV and light-commercial wheels up to 30", including Run-Flat and UHP tyres.
- Perfetto per auto, SUV e veicoli commerciali leggeri fino a 30", inclusi pneumatici Run-Flat e UHP.

CEMB INNOVATIONS

COMBO DYNAMIC TOOL CEMB PATENTED

The new COMBO DYNAMIC TOOL integrates a bead demounting nail and a retractable mounting tool into a single system. This design makes operations faster and safer, reducing tire flexing and **eliminating any risk of damage to the rim.**

Il nuovo utensile COMBO DYNAMIC TOOL integra, in un unico sistema, unghia di estrazione del tallone e utensile di montaggio retrattile. Le operazioni risultano più rapide e sicure, riducendo le flessioni sullo pneumatico ed **evitando ogni contatto dannoso con il cerchio.**

CONTACT-FREE DEMOUNTING
SMONTAGGIO SENZA CONTATTO

- The nail grips the tire bead and pulls it away from the rim edge.
  It first lifts it and then, thanks to the exclusive TORUK STEP-UP movement, the tool rises over the rim and minimizes the stress on the bead, allowing smooth demounting.

- L'unghia afferra il tallone e lo allontana dal bordo del cerchio.
  Successivamente lo solleva e, grazie all'esclusivo movimento TORUK STEP-UP, l'utensile si porta sopra il cerchio, minimizzando lo stress sul tallone e permettendo uno smontaggio

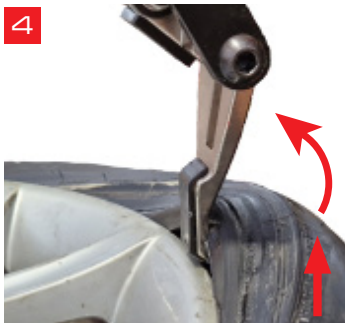

CONTACT-FREE MOUNTING
MONTAGGIO SENZA CONTATTO

- During the mounting, the retractable mounting tool couples with the demounting nail, providing the ideal dimension for a precise tool positioning on the rim edge. The roller, built in the tool, reduces friction and allows the smooth sliding of the bead.

- Durante il montaggio, l'utensile di montaggio retrattile si accoppia con l'unghia di estrazione, offrendo la dimensione ideale per un posizionamento preciso sul bordo del cerchio. Il rullo, integrato nell'utensile, riduce l'attrito e facilita ulteriormente lo scorrimento del tallone.

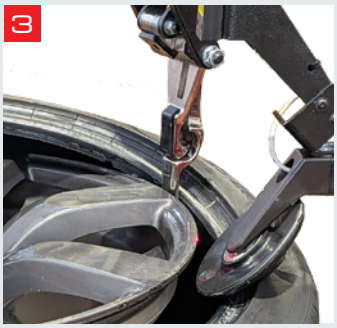

THE SOLUTION FOR ALL TYPES OF TYRES
LA SOLUZIONE PER OGNI TIPO DI PNEUMATICO

10” ➡ 30”

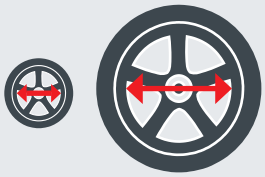

LOW PROFILE

TRADITIONAL

HEAVY ASSEMBLY
up to 47”

RUN FLAT

LARGE DIAMETER
over 20”

ON REQUEST ACCESSORIES - ACCESSORI A RICHIESTA

46MB203209

External inflating kit for tubeless tyres including air tank to be fixed on the machine (FACTORY ASSEMBLED)

Kit di gonfiaggio esterno per pneumatici tubeless compreso serbatoio da fissare sulla macchina (ASSEMBLATO IN FABBRICA)

46MB203403

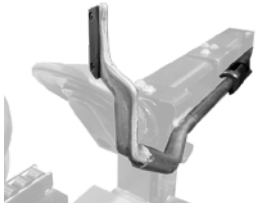

Lower fourth arm to mount the first bead effortlessly, even on soft tires (FACTORY ASSEMBLED)

Quarto braccio inferiore per montare agevolmente il primo tallone anche sugli pneumatici più morbidi (ASSEMBLATO IN FABBRICA)

OPTIONAL ACCESSORIES - ACCESSORI OPZIONALI

46MB205172

Electronic tyre inflator with digital pressure gauge up to 4.5 bar.
Standard and Overpressure operating modes ensure precise tyre inflation and facilitate bead seating.
- High-visibility digital pressure display
- Precise and repeatable inflation

Gonfiatore elettronico con manometro digitale fino a 4.5 bar.
Le modalità di funzionamento Standard e Sovrapressione garantiscono un gonfiaggio preciso dello pneumatico e facilitano l'assestamento del tallone sul cerchio.
- Display digitale ad alta leggibilità
- Gonfiaggio preciso e ripetibile

46MB205175

LED light kit for improved visibility of the work area and easier tool positioning

kit Luce led per una migliore visibilità dell'area di lavoro e per facilitare il posizionamento degli utensili

46MB203140

Extendable bead-pusher with draw system

Premitallone allungabile con sistema di trazione

46MB203554

WDK kit that includes lever, rim protection and mounting clamp RFT

Kit WDK completo di leva, protezione del cerchio e morsetto di montaggio RFT

46MB201373

Flange plate adapter ideal for reverse rims, plastic clad wheels and rims without center hole

Adattattore per il bloccaggio di cerchi a canale rovescio, rivestiti in plastica e senza foro centrale

46MB203529

Spacer for light truck wheels with a central hole diameter greater than 124 mm

Distanziale per ruote di autocarri leggeri, per ruote con diametro del foro centrale superiore a 124 mm

42MB203397

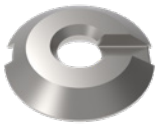

Cone for securing light truck rims with central holes ranging from 122 to 174 mm

Cono per il bloccaggio di cerchi di autocarro leggero con foro centrale da 122 a 174 mm

40FF61043

Special cone for precise centering of rims of SUVs,vans and light commercial vehicles with center hole 89÷ 132.5 mm

Cono speciale per il centraggio preciso di cerchi di SUV, furgoni e veicoli commerciali leggeri con foro 89÷132,5 mm

42MB202868

Rubber protection for self centering device

Protezione in gomma per mandrino autocentrante

46MB204969

Plastic protection for demounting tool (10 units)

Protezione in plastica per utensile di smontaggio (10 pezzi)

46MB204970

Plastic roller for mounting tool (10 units)

Rullino in plastica per utensile di montaggio (10 pezzi)

STANDARD ACCESSORIES - ACCESSORI STANDARD

Pin to work with reversed rims, protections for locking central post, tool and pin, tool rollers and plastic lever

Perno per lavorare con i cerchi a canale rovesciato, protezioni per autocentrante, utensile e perno, rulli utensile e leva in plastica

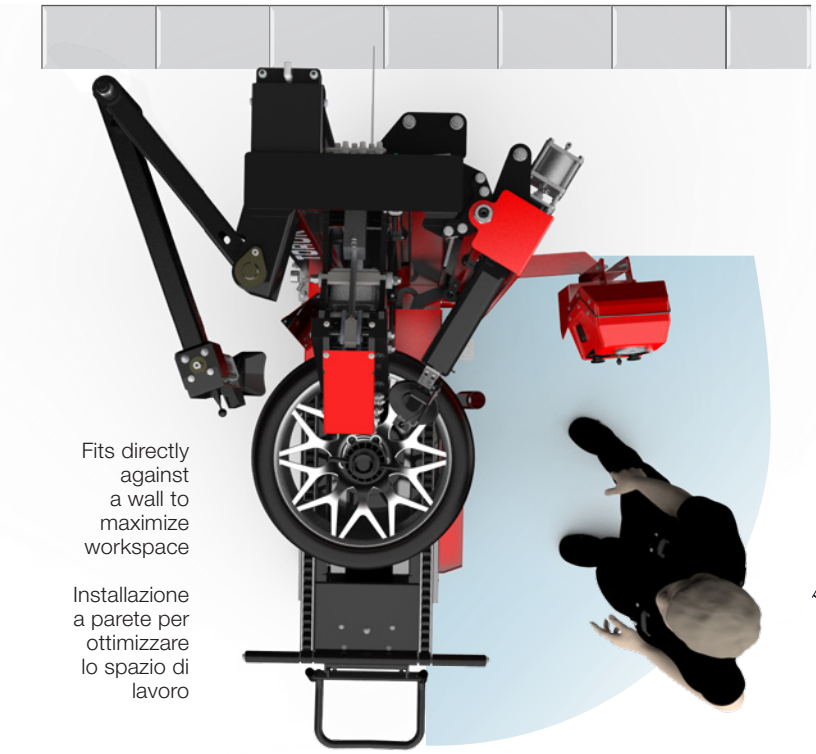

Fits directly against a wall to maximize workspace

Installazione a parete per ottimizzare lo spazio di lavoro

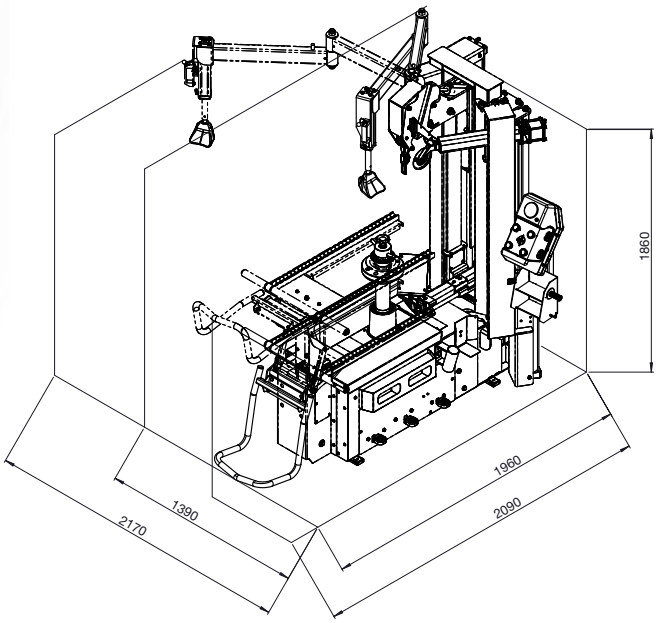

TECHNICAL DATA / DATI TECNICI

Clamping capacity	Capacità di bloccaggio	10” ÷ 30” (min ÷ max)
Max wheel diameter	Diametro massimo ruota	1200 mm /47”
Max wheel width	Larghezza massima ruota	380 mm /15”
Bead breaker force	Forza stallonatore	12000N
1-Phase motor	Potenza motore monofase	1.5 kW (Inverter) 230V 50-60Hz
Turntable speed	Velocità di rotazione	0 -16 rpm (1ph - Inverter)
Operating pressure	Pressione di esercizio	8 - 10 bar (116 - 145 psi)
Noise level	Livello di rumorosità	< 70 ± 3 dB (A)
Net weight	Peso netto	600 kg

CEMB
BALANCING MACHINES

CEMB S.p.A.
Via Risorgimento, 9
23826 Mandello del Lario (LC) - Italy
www.cemb.com

Garage equipment division
CEMB - ITALY
Plant and Training Center
Phone +39 0341 706111
garage@cemb.com

CEMB USA - BL Systems Inc.
2873 Ramsey Road
Gainesville, GA 30501 - USA
Phone +001 678 717 1050
Fax +001 678 717 1056
sales@cemb-usa.com

SIPAV
Distributore esclusivo per l’Italia:
Via A. Nobel, 21 - 42124 Sesso (RE)
Tel. 0522. 532.711 - Fax 0522.531.828
sipav@sipav.com - www.sipav.com

All the data and features mentioned in this catalogue are purely for information and do not constitute any commitment on the part of our company, which reserves the right to make any and all alterations it may consider suitable without notice.

AGCS44312