www.cemb.com

DUAL MATIC

TÄYSIN SUPER-AUTOMAATTINEN RASKAANKALUSTON RENKAANVAIHTOKONE JOPA 60” VANTEILLE

CEMB 1946



CEMB
GARAGE EQUIPMENT

DUAL MATIC

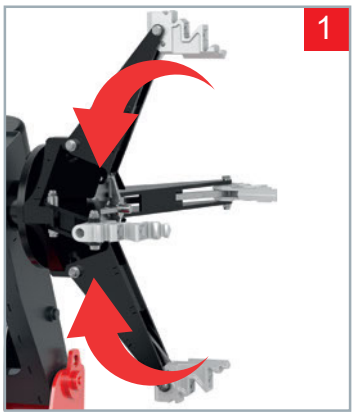

- ITSEKESKITTÄVÄ ISTUKKA: Hydraulinen yleismallinen itsekeskittävä istukka, jossa on itsevoitelevat holkit, 750 mm pidennetyt varret sekä 4 leukaa. Suunniteltu puristamaan kaikkia vannetyyppejä 11”–46” (jopa 60” valinnaisilla jatkeilla). Leukojen 4 uraa varmistavat pitävän otteen kaikilla vannemalleilla. Karassa on kaksi nopeutta molempiin pyörimissuuntiin. Moottori sähkömagneettisella jarrulla (valinnainen). Kiinnityksen vähimmäiskeskireiän halkaisija: 70 mm. Integroidut Teflon-liukupalat ovat vakiovaruste pystyleuan tuessa.

6

- **TÄYSKOKOINEN JALUSTA:**
  Vankka rakenne ehkäisee taipumista kuormituksen alla
  Pitävä alustarunko liukuestein
  Vakio nousuramppi



- **TÄYSAUTOMAATTINEN KAKSOISKELKAN LIIKE**: työkalupään ja karan lineaariset, toisistaan riippumatt omat liikkeet helpottavat pyörän asettamista karalle ja nopeuttavat työskentelyä kaikentyyppisillä pyörillä. Molemmissa liikkeissä on kaksinopeuksinen toiminto.

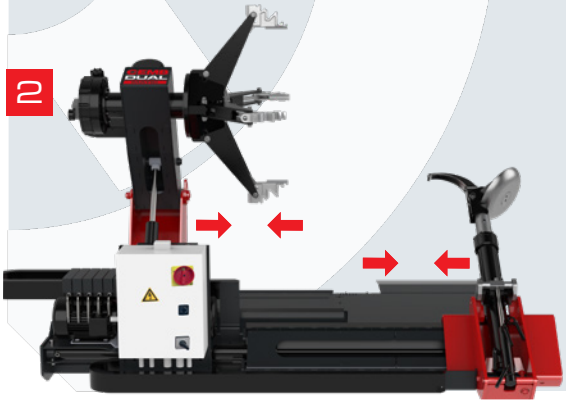

Uusi superautomaattinen sähköhydraulinen kuorma-auton rengasvaihtokone, suunniteltu kuorma-autojen, linja-autojen, traktoreiden ja maanrakennuskoneiden tubeless- ja sisärenkaille. Enimmäishalkaisija 2550 mm ja enimmäisleveys 1500 mm. DUAL MATIC on HEAVY-DUTY-ajattelun täydellisin ilmentymä; koko rakenneratkaisu on suunniteltu varmistamaan maksimaalinen kestävyys ja tehokkuus myös pitkäkestoisessa käytössä ja kaikkein vaativimmissa rasitusolosuhteissa.

3





- **TYÖKALUNPITIMEN VARSI:**

Työkalunpitimen varren täysin automaattinen nosto ja kääntö; kaikki liikkeet ovat hydraulisesti ohjattuja, jotta toiminta pysyy aina yhtä pehmeänä ja luotettavana. Ylikokoinen varsi (järeät 100 mm, luokkansa suurin) takaa erinomaisen kestävyyden kaikissa olosuhteissa, ja kynnen täydellinen lasku laajentaa työskentelyaluetta.

4



- TURVALAITTEET: Rengasvaihtokoneessa on turvalaitteet, jotka on suunniteltu takaamaan käyttäjän mahdollisimman korkea turvallisuus, sekä moottoria suojaava magneettilämpökatkaisija.

- OHJAUSYKSIKKÖ: pienjännitteinen, kannettava ohjausyksikkö, jota on helppo siirtää työalueella. Ohjausvipujen, painikkeiden ja polkimien selkeä ja looginen asettelu ehkäisee tahattomia ja vaarallisia käyttövirheitä. Varustettu valmiustilatoiminnolla ja hätäpysäytyspainikkeella. Vakiona johdollinen liitäntä.

5



LISÄVARUSTE VAIN JOHDOLLISIIN JA RADIOVERSIOIHIN:
Itsekeskittävä istukka, jossa kaksinopeuksinen kytkinvalitsin.



VERSIOT PYYNNÖSTÄ

- DUAL MATIC RADIO: radiolla ohjattavat toiminnot
- DUAL MATIC CONSOLE: paineilmaohjattu ohjausyksikkö parasta ergonomiaa varten

CEMB
GARAGE EQUIPMENT

VAKIOVARUSTEET



VALINNAISET LISÄVARUSTEET



281 mm:n rengassuoja kevytmetallivanteille



Pihdit kevytmetallivanteille



4 jatkopalan sarja 42”–56”



Pneumaattinen renkaan helman paininlaite

Lisätietoja löytyy täydestä esitteestä

TEKNISET TIEDOT

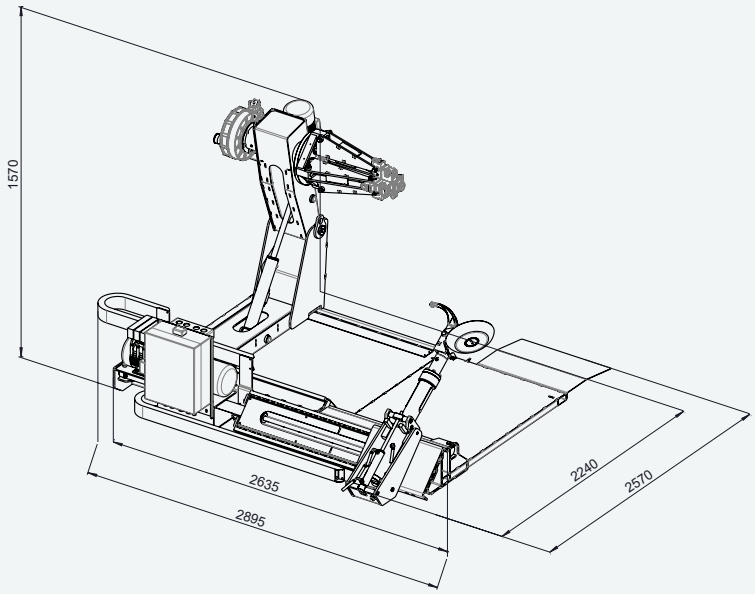

Kiinnitysalue	11”–46” (60” jatkopaloilla)
Keskireiästä kiinnitys	70 mm (2,75”)
Pyörän enimmäishalkaisija	2550 mm (100”)
Pyörän enimmäisleveys	1500 mm (59”)
Pyörän enimmäispaino	2300 kg
Sylinterin nostokyky	30.000 N
Hydrauliyksikön moottori	2,2 - 3 kW
Leuan 3-vaihemoottori	4,5 - 9 rpm
Virtalähde	400V/3/50Hz (vakio)
Nettopaino	1450 kg

CEMB
BALANCING MACHINES

CEMB S.p.A.
Via Risorgimento, 9
23826 Mandello del Lario (LC) - Italia
www.cemb.com

CEMB:n korjaamolaitedivisioona – ITALIA
Tehdas ja koulutuskeskus
Puhelin +39 0341 706111
garage@cemb.com

CEMB USA - BL Systems Inc.
2873 Ramsey Road
Gainesville, GA 30501 - USA
Puh. +001 678 717 1050
Faksi +001 678 717 1056
sales@cemb-usa.com

SIPAV
Yksinoikeudellinen jakelija Italiassa: Via A. Nobel, 21 - 42124 Sesso (RE) Puh. 0522. 532.711 - Faksi 0522.531.828 sipav@sipav.com - www.sipav.com

Tässä luettelossa esitetyt tiedot ja ominaisuudet ovat ainoastaan informatiivisia eivätkä sido yritystämme. Pidätämme oikeuden tehdä tarvittaviksi katsomiamme muutoksia ilman ennakkoilmoitusta.

AGCS43212